VÝPIS DVERÍ - Dp

SO 01.1 REKONŠTRUKCIA INTERNÁTU

OZN.	POPIS SCHÉMATICKÉ ZOBRAZENIE - POHĽAD Z EXTERIÉRU	POČET KUSOV	ZASKLENIE / VÝPLŇ	FARBA

Dp i1-P / Dp i1-L / PR 1 / Ez -

DVERE - JEDNOKRÍDLOVÉ, KRÍDLO OTVÁRAVÉ - POŽIARNE DELIACE

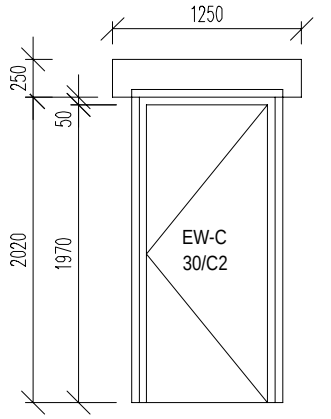

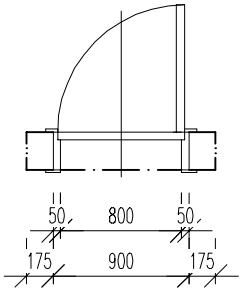

	P	L
1.NP	4	7
2.NP	6	7
3.NP	6	7
4.NP	6	7
5.NP	6	7
6.NP	6	7
Σ	34	42

PLNÁ VÝPLŇ

URČÍ INVESTOR

SÚČASŤOU DODÁVKY DVERÍ:
ELEKTRONICKÝ ZÁMOK NA ČIPOVÚ KARTU - SAMOSTATNÉ NAPÁJANIE NA BATÉRIE

POZNÁMKY:
- PRI REALIZÁCII POSTUPOVAŤ PODĽA TECHNOLOGICKÉHO PREDPISU VÝROBCU
- POŽIADAVKA NA ZVUKOVÚ IZOLÁCIU Rw 32 dB
- POŽIADAVKA NA POŽIARNU ODOLNOSŤ EW-C 30/C2
POŽIARNE DVERE SÚ NAVRHNUTÉ S OBLÔŽKOVOU ZÁRUBŇOU SO ŠÍRKOU ZÁRUBNE DO 50 mm OTVOR JE NUTNÉ Prispôsobiť PODĽA OBJEDNANÝCH DVERÍ. V PRÍPADE ZÁMENY OBLOŽKOVEJ POŽIARNEJ ZÁRUBNE ZA NAPR RÁMOVÚ ZÁRUBŇU JE NAVRHNUTÝ STAVEBNÝ OTVOR NEVYHOVUJÚCI A JE NUTNÉ HO V ČAS UPRAVIŤ.
- NAD DVERE OSADIŤ PREKLADY PR / 1 DĹŽKY 1250 mm

ROZMER OTVORU š/v (mm)	900/2020	PLOCHA OTVORU A (m2)	1,818
PRECHODOVÁ ŠÍRKA (mm)	800	PRECHODOVÁ VÝŠKA (mm)	1970

Dp i2-P / Dp i2-L / PR 2 / Ez Ao

DVERE - JEDNOKRÍDLOVÉ, KRÍDLO OTVÁRAVÉ - POŽIARNE DELIACE

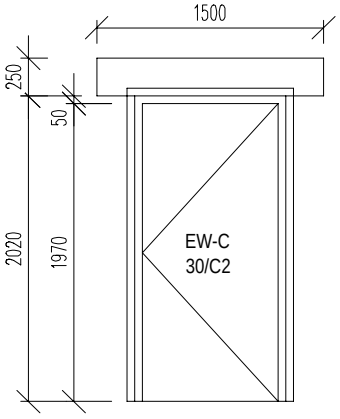

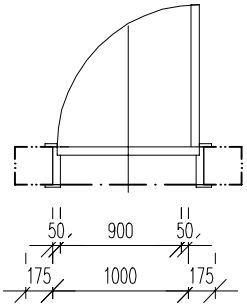

	P	L
1.NP	0	1
2.NP	0	0
3.NP	0	0
4.NP	0	0
5.NP	0	0
6.NP	0	0
Σ	0	1

PLNÁ VÝPLŇ

URČÍ INVESTOR

SÚČASŤOU DODÁVKY DVERÍ:
ELEKTRONICKÝ ZÁMOK NA ČIPOVÚ KARTU - SAMOSTATNÉ NAPÁJANIE NA BATÉRIE

POZNÁMKY:
- PRI REALIZÁCII POSTUPOVAŤ PODĽA TECHNOLOGICKÉHO PREDPISU VÝROBCU
- POŽIADAVKA NA ZVUKOVÚ IZOLÁCIU Rw 32 dB
- POŽIADAVKA NA POŽIARNU ODOLNOSŤ EW-C 30/C2
POŽIARNE DVERE SÚ NAVRHNUTÉ S OBLÔŽKOVOU ZÁRUBŇOU SO ŠÍRKOU ZÁRUBNE DO 50 mm OTVOR JE NUTNÉ Prispôsobiť PODĽA OBJEDNANÝCH DVERÍ. V PRÍPADE ZÁMENY OBLOŽKOVEJ POŽIARNEJ ZÁRUBNE ZA NAPR RÁMOVÚ ZÁRUBŇU JE NAVRHNUTÝ STAVEBNÝ OTVOR NEVYHOVUJÚCI A JE NUTNÉ HO V ČAS UPRAVIŤ.
- NAD DVERE OSADIŤ PREKLADY PR / 2 DĹŽKY 1500 mm

ROZMER OTVORU š/v (mm)	1000/2020	PLOCHA OTVORU A (m2)	2,020
PRECHODOVÁ ŠÍRKA (mm)	900	PRECHODOVÁ VÝŠKA (mm)	1970

OKNÁ A DVERE VYRÁBAŤ PO ZAMERANÍ OTVOROV, PRI REALIZÁCII POSTUPOVAŤ PODĽA TECHNOLOGICKÉHO PREDPISU VÝROBCU